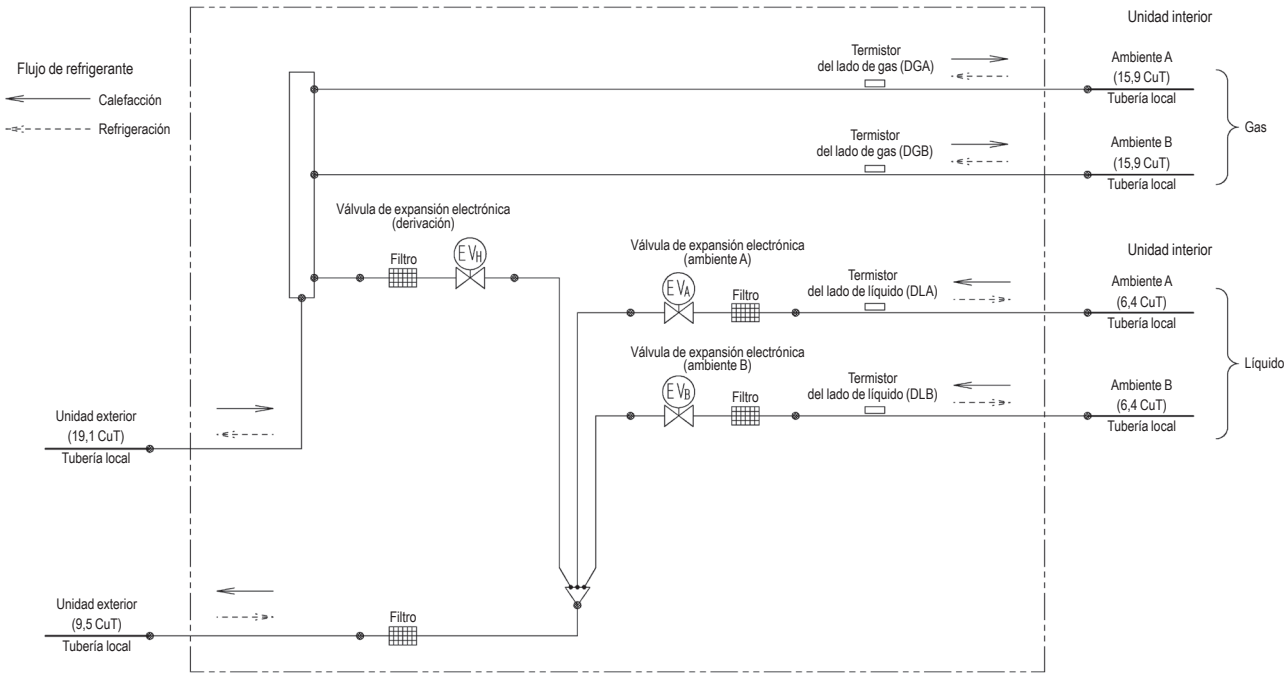
Flujo de refrigerante
Calefacción
Refrigeración
Unidad interior
Termistor
del lado de gas (DGA)
Ambiente A
(15,9 CuT)
Tubería local
Termistor
del lado de gas (DGB)
Ambiente B
(15,9 CuT)
Tubería local
Gas
Válvula de expansión electrónica
(derivación)
Filtro
EVH
Válvula de expansión electrónica
(ambiente A)
EVA
Filtro
Termistor
del lado de líquido (DLA)
Unidad interior
Ambiente A
(6,4 CuT)
Tubería local
Válvula de expansión electrónica
(ambiente B)
EVB
Filtro
Termistor
del lado de líquido (DLB)
Ambiente B
(6,4 CuT)
Tubería local
Líquido
Unidad exterior
(19,1 CuT)
Tubería local
Unidad exterior
(9,5 CuT)
Tubería local
Filtro