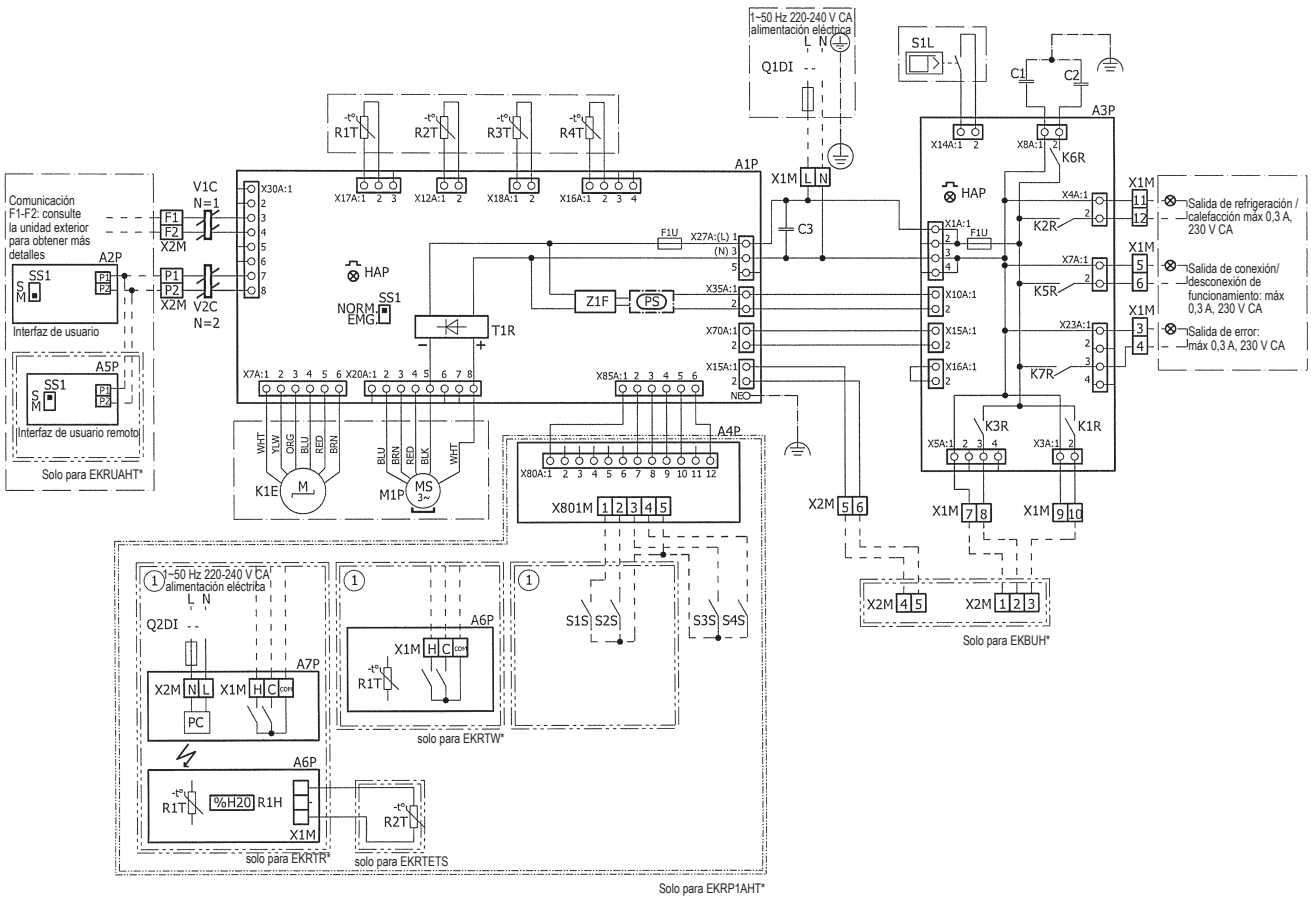
1~50 Hz 220-240 V CA
alimentación eléctrica
Q1DI
S1L
C1
C2
A3P
R1T
R2T
R3T
R4T
A1P
X1M
C3
HAP
K6R
K2R
K5R
K7R
K3R
K1R
Comunicación
F1-F2: consulte
la unidad exterior
para obtener más
detalles
A2P
SS1
Interfaz de usuario
A5P
Interfaz de usuario remoto
Solo para EKRUAHT*
V1C
N=1
V2C
N=2
X2M
X30A:1
X17A:1
X12A:1
X18A:1
X16A:1
F1U
X27A:(L)
(N)
X35A:1
X70A:1
X15A:1
NE
Z1F
PS
T1R
X7A:1
X20A:1
X85A:1
WHT
YLW
ORG
BLU
RED
BRN
BLK
K1E
M1P
MS
A4P
X80A:1
X801M
X14A:1
X8A:1
X1A:1
X10A:1
X15A:1
X16A:1
X4A:1
X7A:1
X23A:1
X5A:1
X3A:1
Salida de refrigeración /
calefacción máx 0,3 A,
230 V CA
Salida de conexión/
desconexión de
funcionamiento: máx
0,3 A, 230 V CA
Salida de error:
máx 0,3 A, 230 V CA
X2M
X1M
Solo para EKBUH*
1~50 Hz 220-240 V CA
alimentación eléctrica
Q2DI
A7P
PC
A6P
R1H
%H20
solo para EKRTR*
solo para EKRTW*
solo para EKRTETS
S1S
S2S
S3S
S4S
Solo para EKRP1AHT*