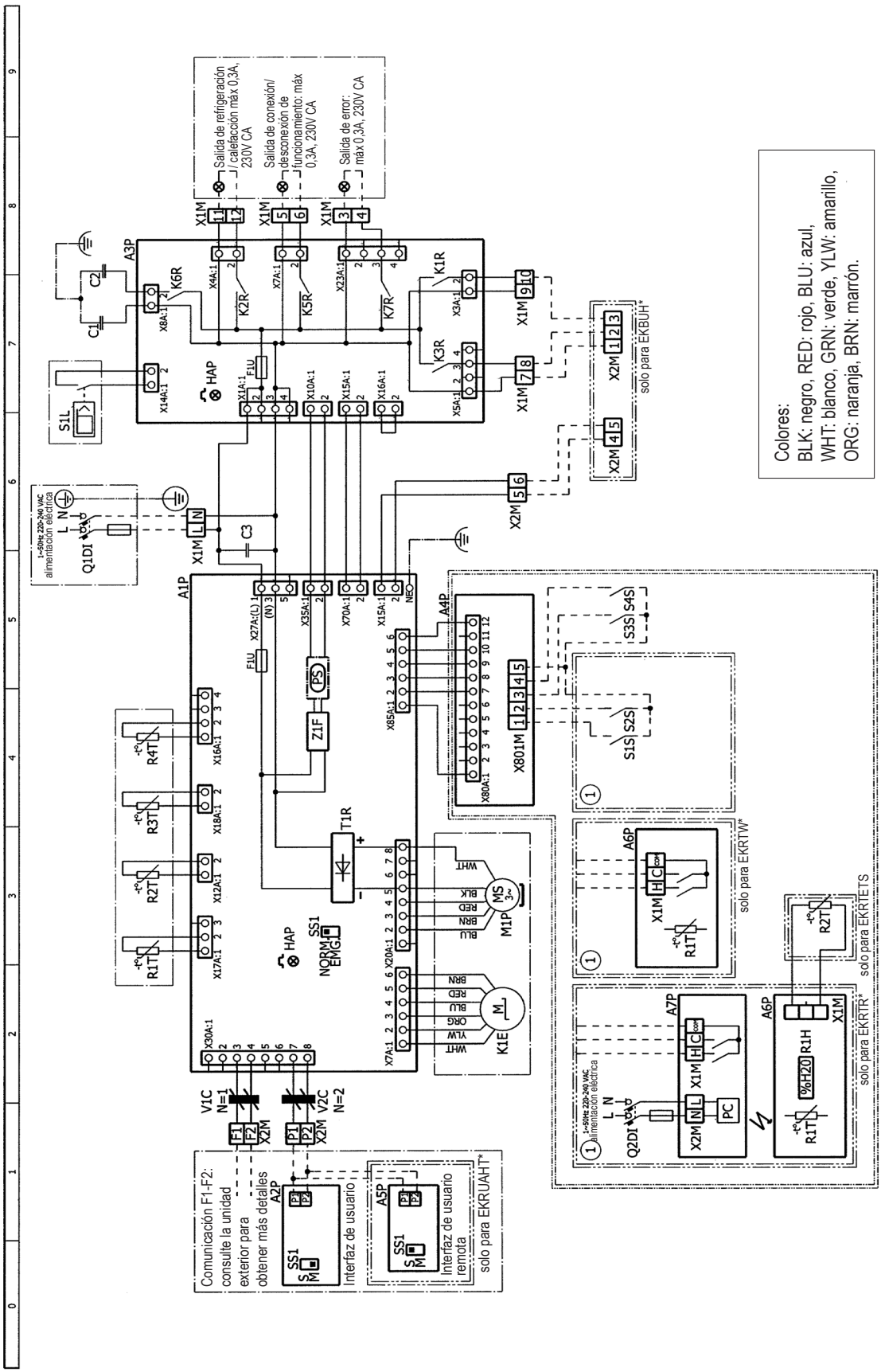
Salida de refrigeración / calefacción máx 0,3A, 230V CA
Salida de conexión/ desconexión de funcionamiento: máx 0,3A, 230V CA
Salida de error: máx 0,3A, 230V CA
Colores:
BLK: negro, RED: rojo, BLU: azul,
WHT: blanco, GRN: verde, YLW: amarillo,
ORG: naranja, BRN: marrón.
solo para EKBUH*
solo para EKRP1AHT*
solo para EKRTW*
solo para EKRTETS
solo para EKRTR*
1~50Hz 220-240 VAC alimentación eléctrica
Comunicación F1-F2: consulte la unidad exterior para obtener más detalles
Interfaz de usuario
Interfaz de usuario remota
solo para EKRUAHT*