RYMA5A
RXYA8-12A

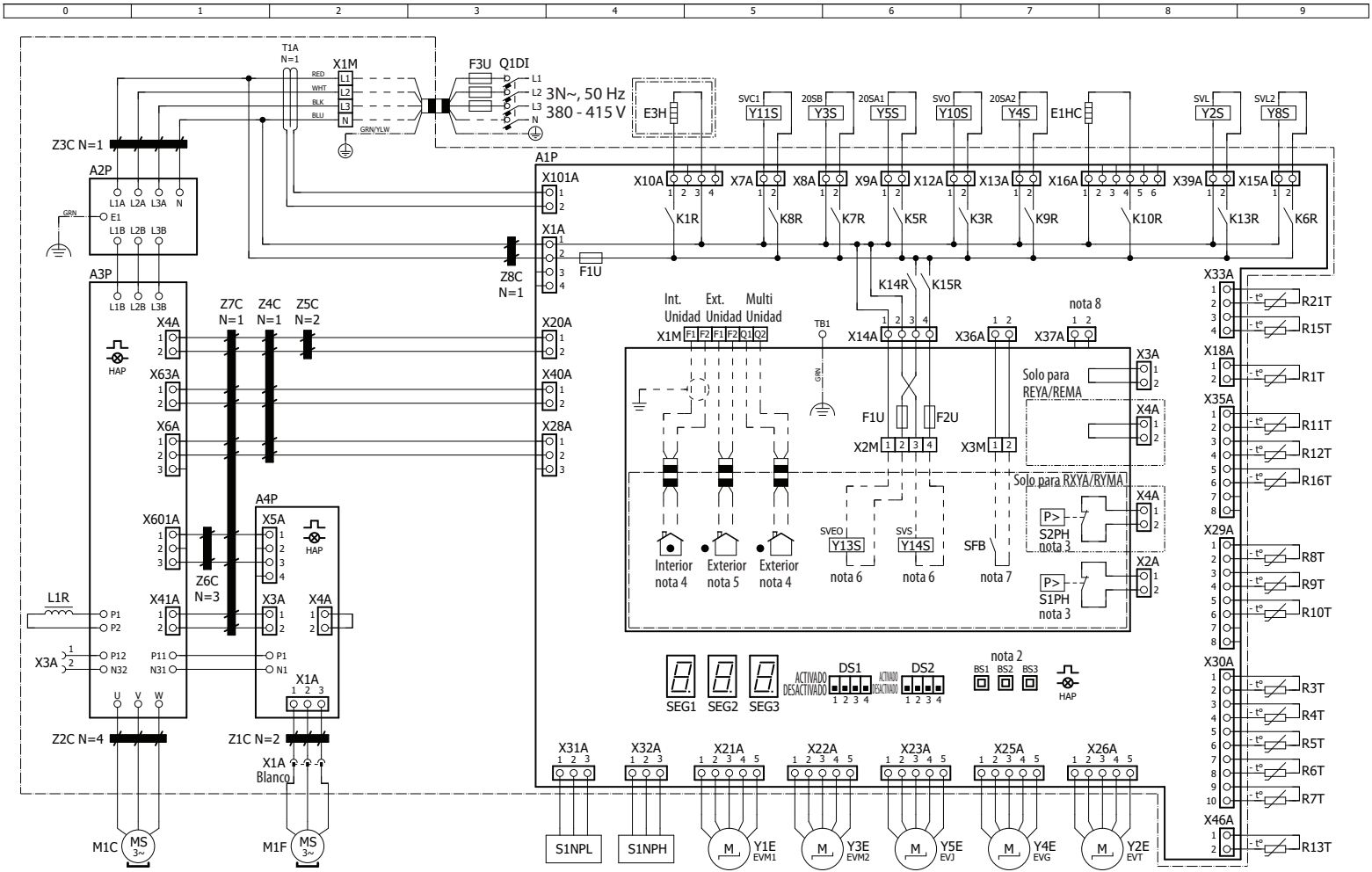

4D148982