RXYSA-AV1
RXYSA-AY1

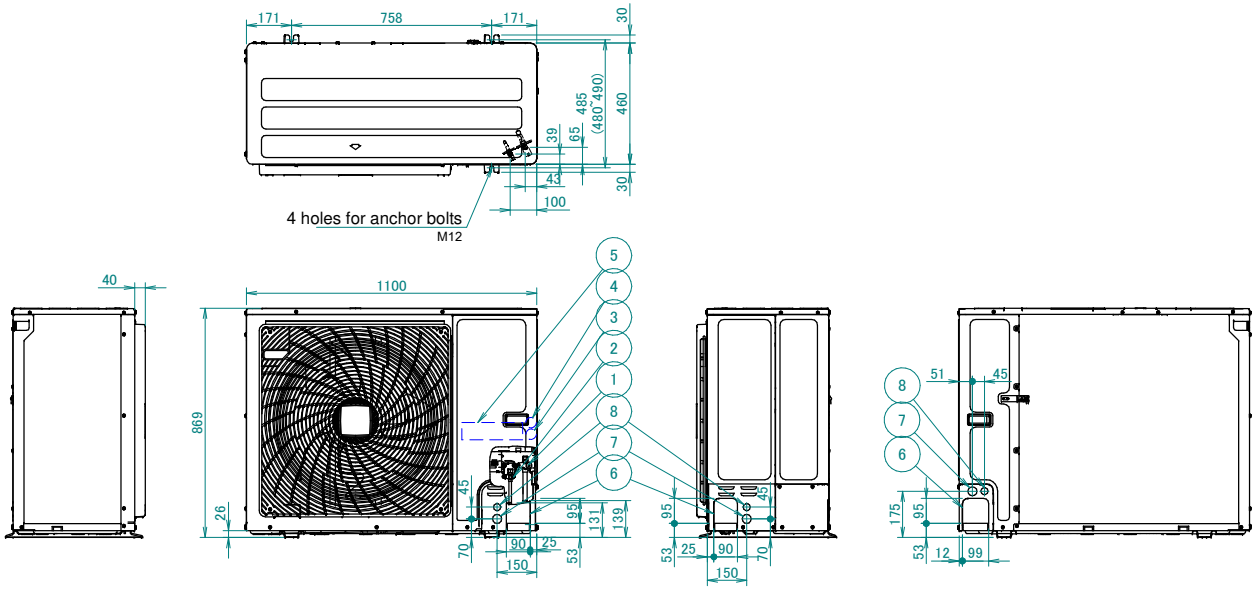

3D127871A